SILUETAS DE OFICINA EN ALZADO

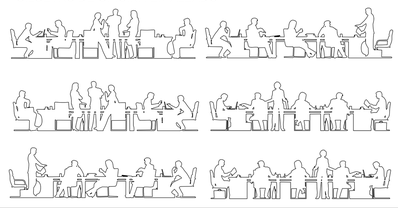

SILLAS EN ALZADO

SILLAS VISTA EN PLANTA

ESCRITORIO OPERATIVO VISTA EN PLANTA

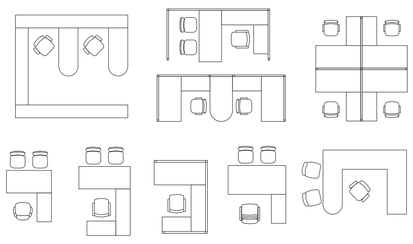

ESCRITORIO DE REUNIONES VISTA EN PLANTA

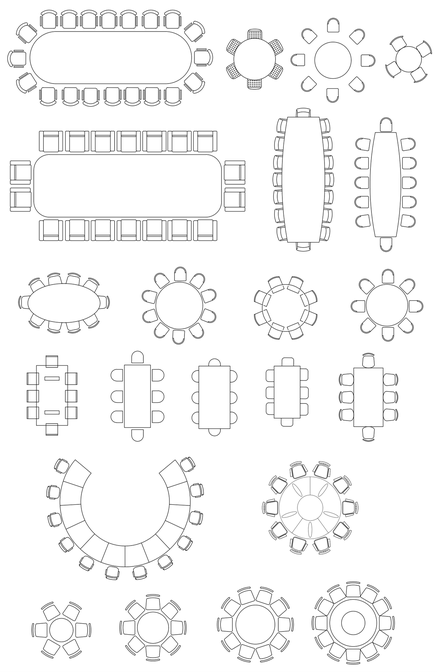

ESCRITORIO DE RECEPCIÓN VISTA EN PLANTA

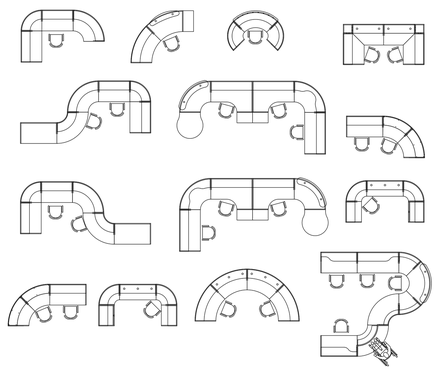

ESCRITORIO EN 'U' VISTA EN PLANTA

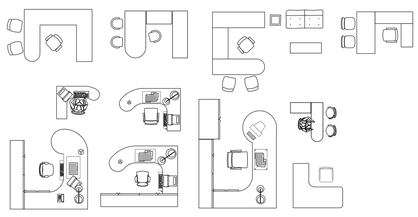

ESCRITORIO SENCILLO VISTA EN PLANTA

ESCRITORIO EN L VISTA EN PLANTA

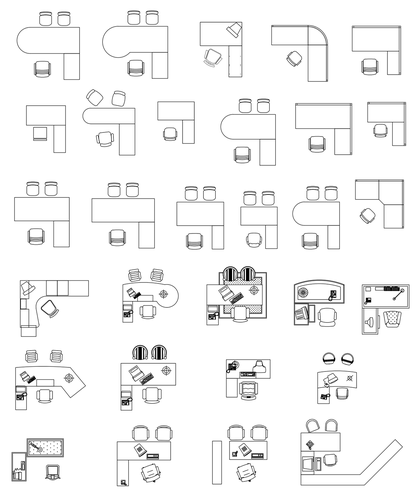

ACCESORIOS DE OFICINA

MOBILIARIO DE OFICINA EN PLANTA Y ALZADO

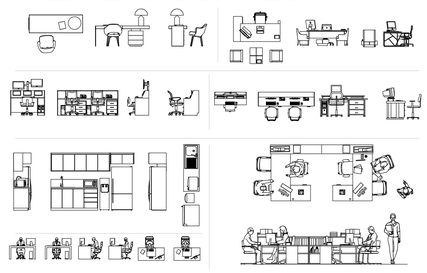

ESPACIOS DE OFICINA REFERENTES

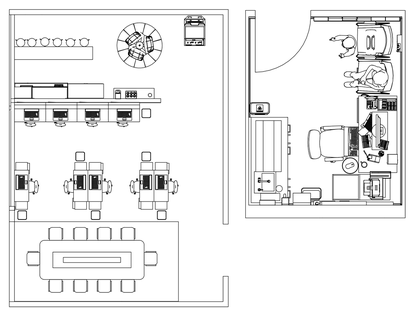

ESCALA/SCALE : 1:1

MOBILIARIO OFICINA
OFFICE FURNITURE

WWW.ELRINCONDELARQUI.COM